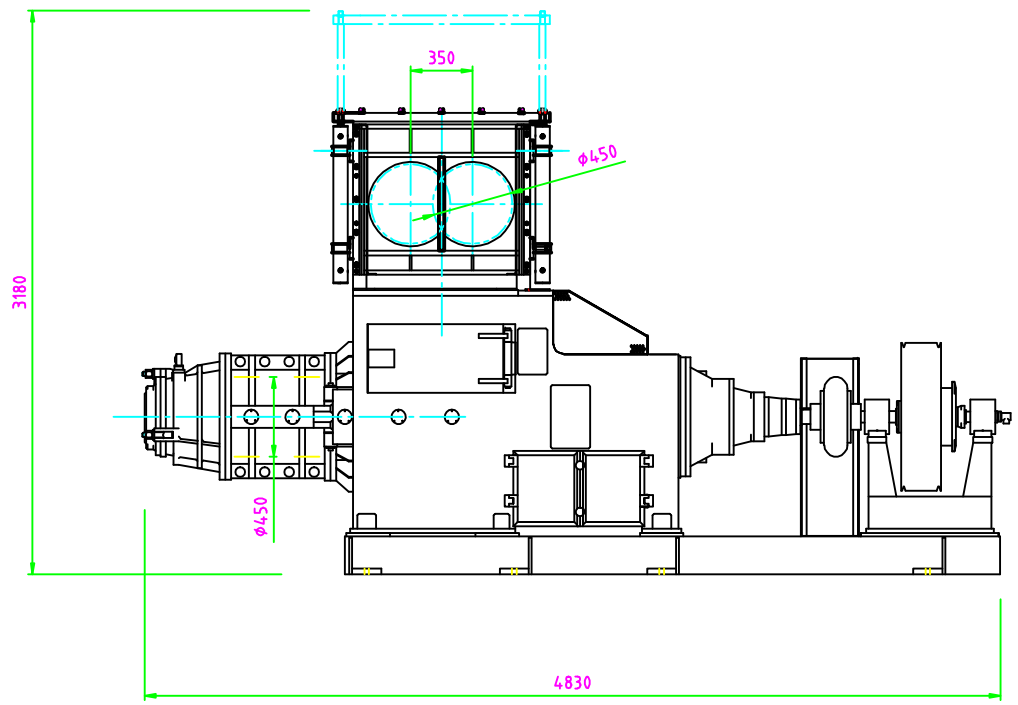

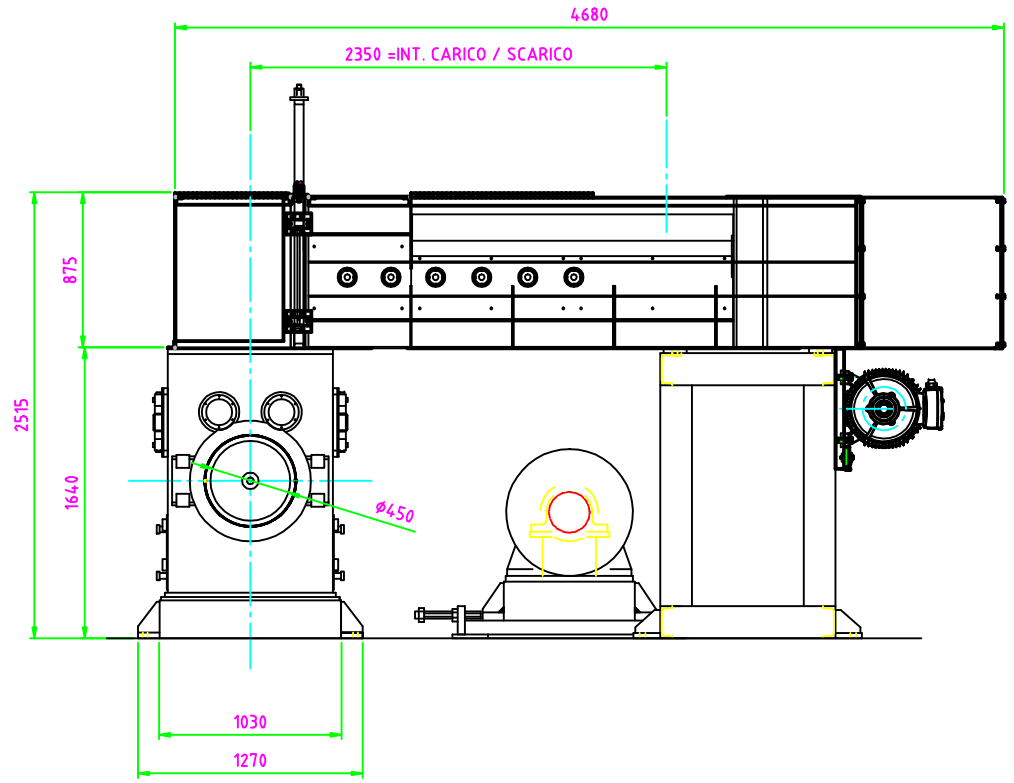

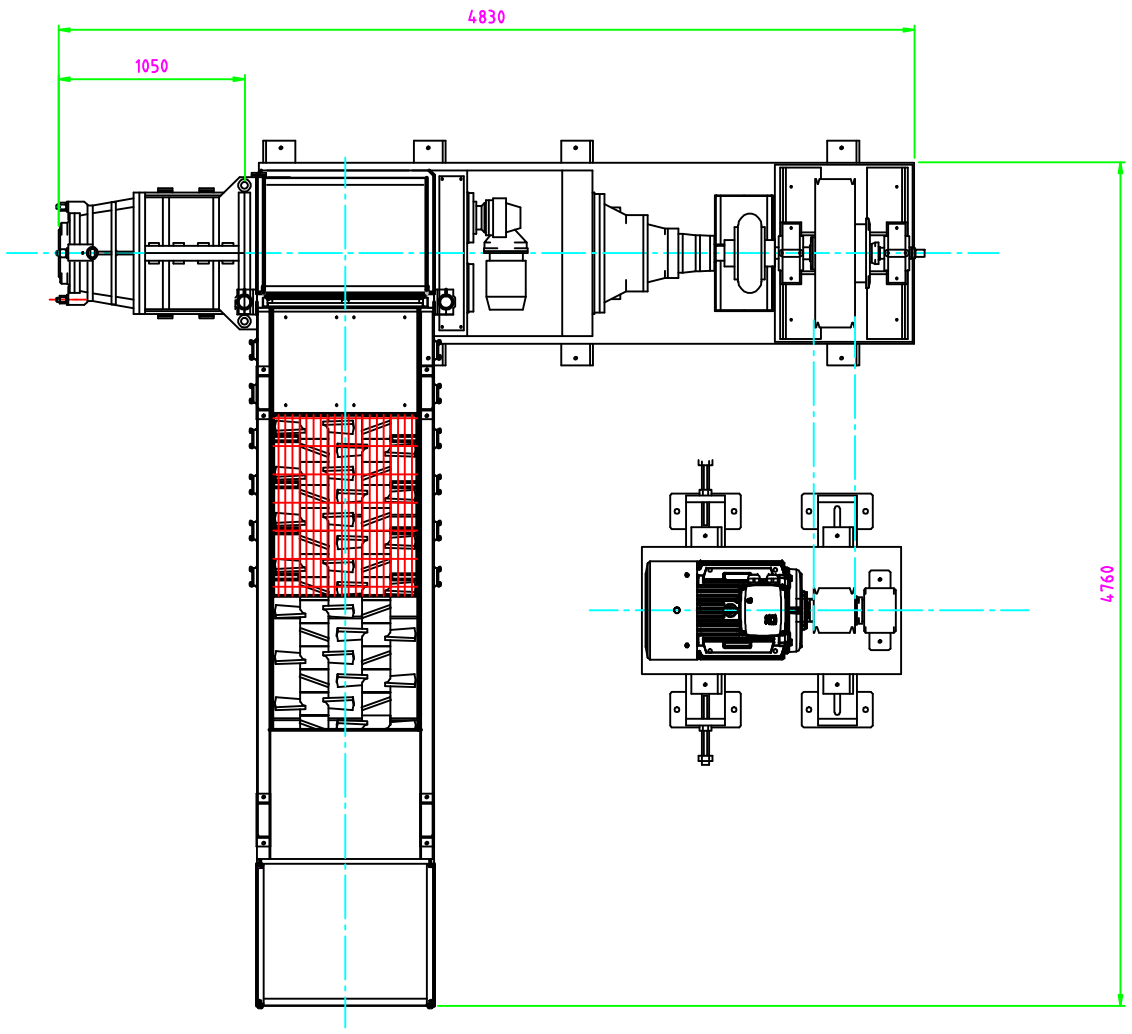

POS.	DENOMINAZIONE	Q.ta'	MATERIALE	Peso unit. Kg.	Peso totale Kg.
–	–	–	–	–	–

FORNACE BALLATORE DIVISIONE IMPIANTI
VILLANOVA D'ASTI (AT) – ITALY
– Tel. (0141) 946680
– Fax (0141) 945539

IMPIANTO
MATTONIERA MA 45
–

GRUPPO
COMPLESSIVO
–

Scala 1:25
Dis.
NUMERO DISEGNO
Data 02/03/10
Form. –
Complessivo–01

Tolleranze generali per quote di lavorazioni lineari

DA	–	6	30	120	400	1000	2000	4000
A	6	30	120	400	1000	2000	4000	–
mm.±	0.1	0.2	0.3	0.5	0.8	1.2	2	3

Quote senza tolleranze
FORO H11 – ALBERO h11

Smussi non quotati
0.5 mm a 45°

Il presente disegno non può essere riprodotto o trasmesso a terzi senza la nostra preventiva autorizzazione.