LAMINATOIO LM 12-11

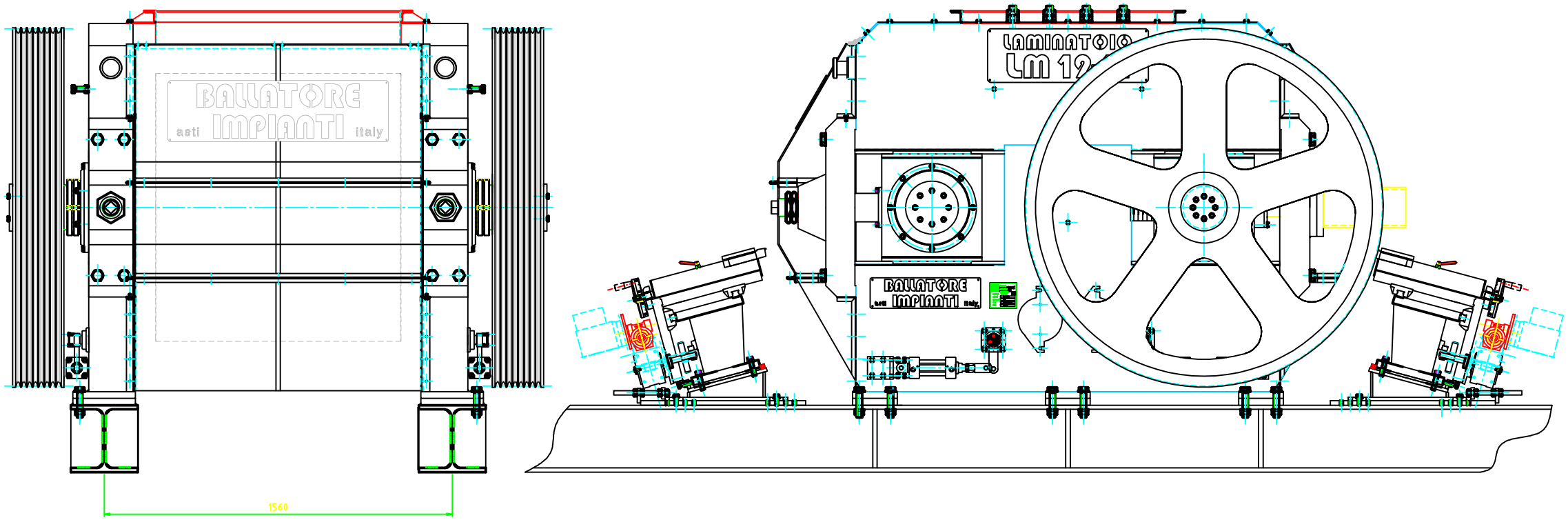

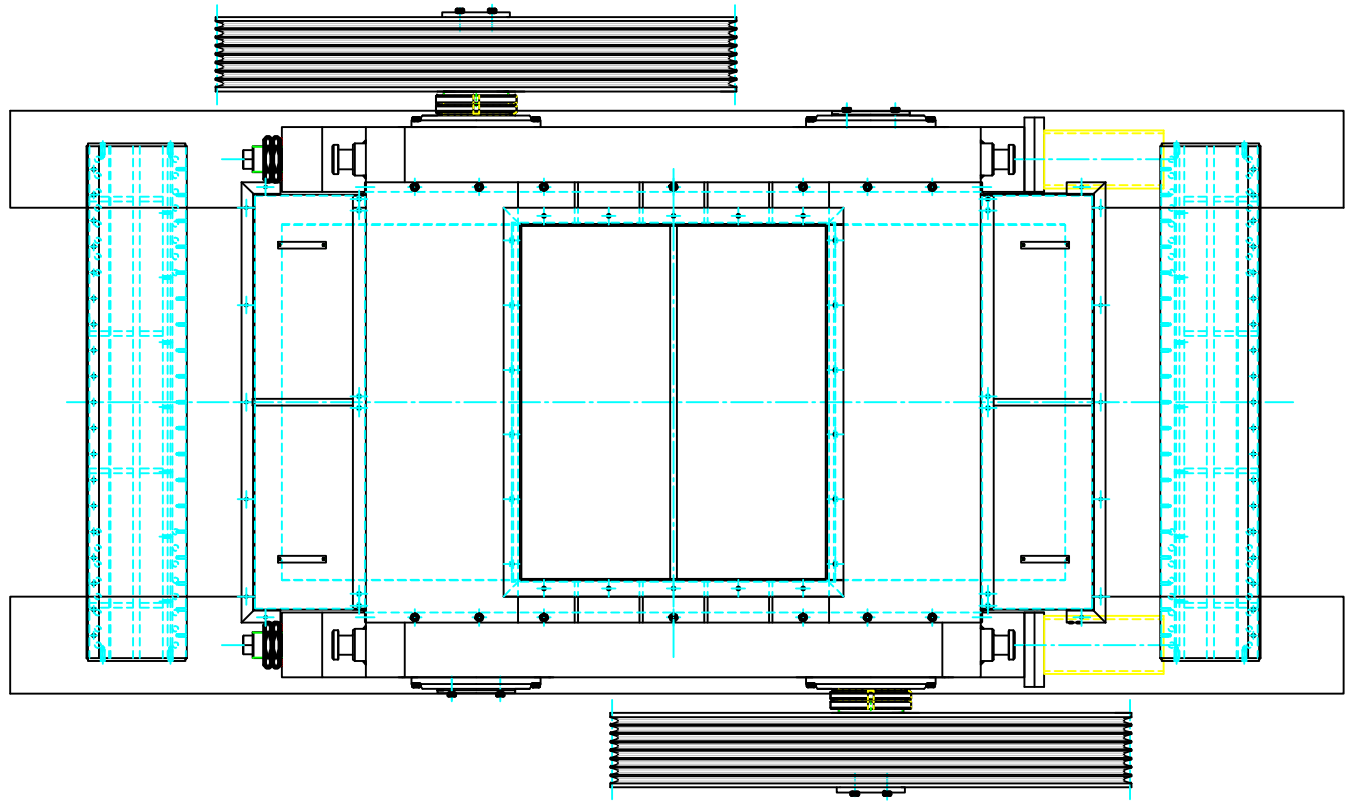

BALLATORE
asti IMPIANTI italy

POS.	DENOMINAZIONE	Q.ta' MATERIALE	DISEGNO N° .....

FORNACE BALLATORE DIVISIONE IMPIANTI
VILLANOVA D'ASTI (AT) – ITALY
– Tel. (0141) 946267/8
– Fax (0141) 946518

IMPIANTO: LAMINATOIO 1200X1000 LM 12/11

GRUPPO: LAY-OUT –

Scala: 1:10

Dis.: Bruno Ballatore

Data: 24/10/07

Form.: –

NUMERO DISEGNO: LM 12–11–000

Tolleranze generali per quote di lavorazioni lineari

DA	–	6	30	120	400	1000	2000	4000
A	6	30	120	400	1000	2000	4000	–
mm.±	0.1	0.2	0.3	0.5	0.8	1.2	2	3

Quote senza tolleranze: FORO H11 – ALBERO h11

Smussi non quotati: 0,5 mm a 45°

Il presente disegno non può essere riprodotto o trasmesso a terzi senza la nostra preventiva autorizzazione.